chocado

Haute chocolaterie by silikomart professional

Наборы форм линии ШОКАДО – революционное решение от Silikomart Professional для современных шоколатье.

Tritan™ Mould

+

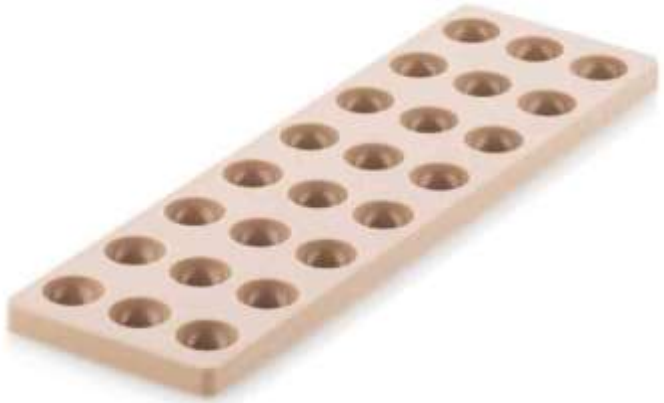

Silicone Mould

=

Наборы форм ШОКАДО – это формы из инновационного пластика **Tritan™** в комплекте с формами из премиального силикона **Platinum**.

Преимущества наборов форм линии ШОКАДО

Инновационный пластик **Tritan™**

- бриллиантовый блеск и кристальная прозрачность
- прочность, твердость, долговечность
- пищевая безопасность (не содержат бисфенолы BPA, BPS)

Форма для вставок из силикона **Platinum**

- идеальные вставки, повторяющие форму изделия
- возможность создания многослойных изделий

Выгодная цена

- комплект из 2-х форм стоит меньше 2-х отдельных форм (поликарбонат+силикон)

CH013.Набор форм для шоколадных конфет ПОЛУСФЕРА

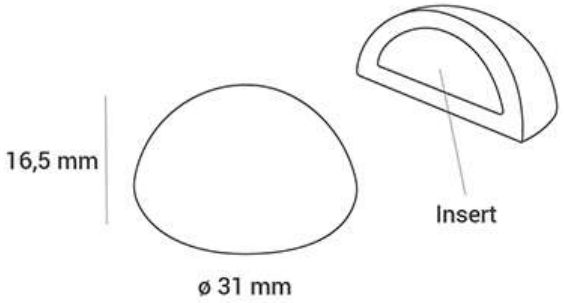

Объем: 8,5 мл
Размеры конфеты: Ø 31 мм, h 16,5 mm
Размеры формы из тритана: 275x175 mm, h 25 mm
Размеры формы из силикона: 295x88 mm, h 12 mm
Конфет в форме: 24

CH014.Набор форм для шоколадных конфет ОВАЛ

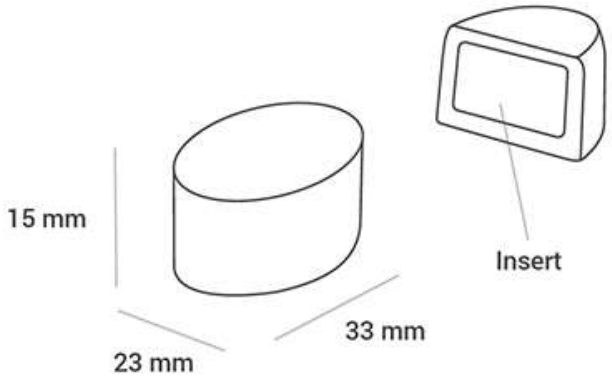

Объем: 8,5 мл
Размеры конфеты: 23x33 мм, h 15 mm
Размеры формы из тритана: 275x175 mm, h 25 mm
Размеры формы из силикона: 295x88 mm, h 12 mm
Конфет в форме: 24

CH015.Набор форм для шоколадных конфет КВАДРАТ

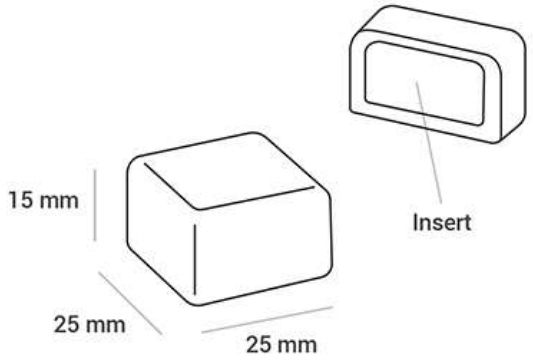

Объем: 8,9 мл
Размеры конфеты: 25x25 мм, h 15 mm
Размеры формы из тритана: 275x175 mm, h 25 mm
Размеры формы из силикона: 295x88 mm, h 12 mm
Конфет в форме: 24

CH020.Набор форм для шоколадных конфет СЕРДЦЕ

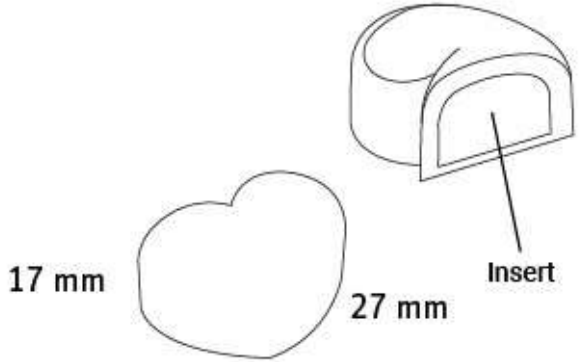

Объем: 9,4 мл
Размеры конфеты: 35x27 мм, h 17 mm
Размеры формы из тритана: 275x175 mm, h 25 mm
Размеры формы из силикона: 295x88 mm, h 12 mm
Конфет в форме: 24

CH021.Набор форм для шоколадных плиток БЛОК-Т

Объем: 77 мл
Размеры плитки: 75x75 мм, h 6,5 mm
Размеры формы из тритана: 275x175 mm, h 25 mm
Размеры формы из силикона: 295x88 mm, h 12 mm
Плиток в форме: 6

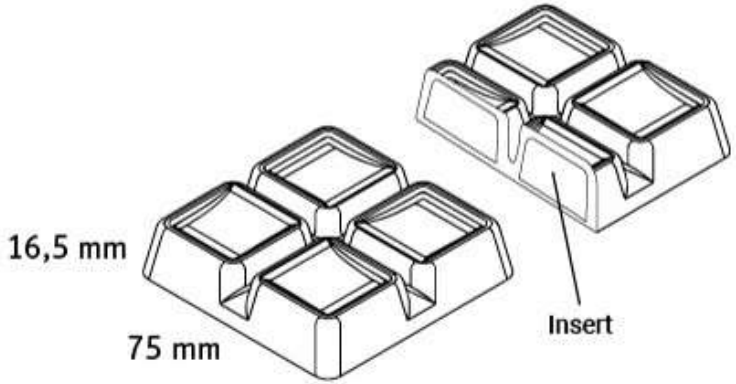

CH022.Набор форм для шоколадных батончиков БЛОК-Б

Объем: 38,5 мл
Размеры батончика: 75,5x38 мм, h 16,5 mm
Размеры формы из тритана: 275x175 mm, h 25 mm
Размеры формы из силикона: 295x88 mm, h 12 mm
Батончиков в форме: 10

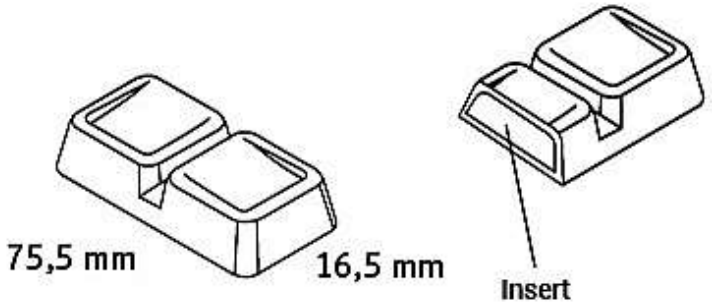

CH023.Набор форм для шоколадных плиток СИМФОНИЯ-Т

Объем: 107 мл
Размеры плитки: 150x50 мм, h 20,5 mm
Размеры формы из тритана: 275x175 mm, h 25 mm
Размеры формы из силикона: 295x88 mm, h 12 mm
Плиток в форме: 4

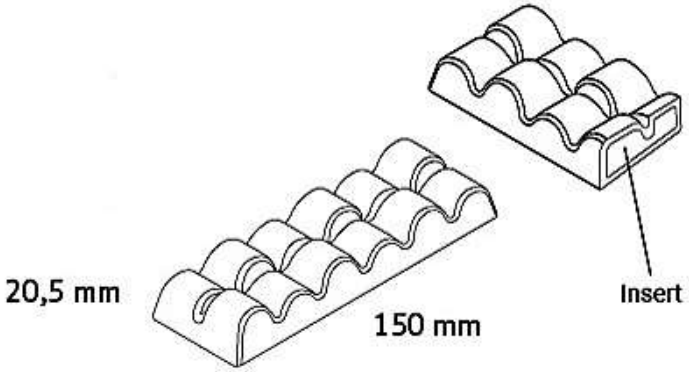

СН024.Набор форм для шоколадных батончиков СИМФОНИЯ-Б

Объем: 42 мл
Размеры батончика: 120x25 мм, h 20,5 mm
Размеры формы из тритана: 275x175 mm, h 25 mm
Размеры формы из силикона: 295x88 mm, h 12 mm
Батончиков в форме: 10

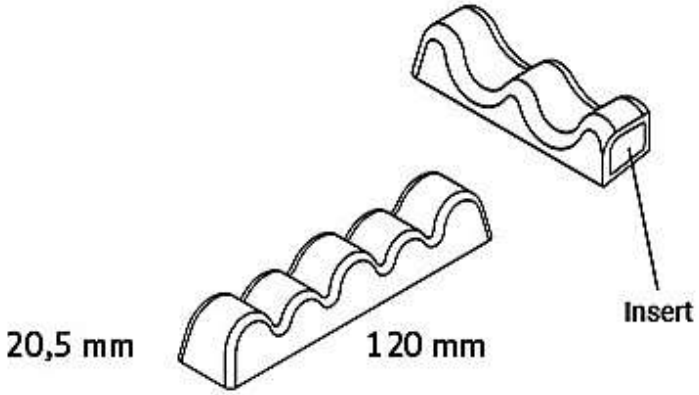

Все формы линии chocado от Silikomart Professional

Haute chocolaterie by silikomart professional

Вы всегда сможете приобрести в

ИТАЛИКА

1995

Ингредиенты, материалы и инвентарь
для кондитерских изделий
и мороженого

Официальный представитель
компании Silikomart
в Российской Федерации

italika.ru